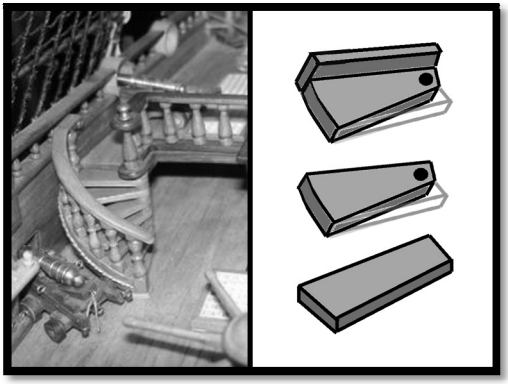

Le scalette a chiocciola vanno costruite rastremando un lato di ogni scalino in modo da ricavare una specie di triangolo con il lato più stretto posto in corrispondenza del perno centrale, si deve quindi forare vicino a questo vertice con una punta da due o tre millimetri per inserire un tondino di legno. Il lato opposto deve essere arrotondato in modo che la scaletta nella sua apertura normale assuma una forma a cerchio. Volendo si può incollare sul retro di ogni gradino una tavoletta verticale per delimitare l'altezza dello stesso. Il vero problema consiste nel costruire il passamano che per sua natura assume una doppia piegatura ad arco e a scendere. Considerando le minime dimensioni non conviene piegare un listello ma bensì ricavare la sagoma da una tavoletta ed inclinarla per assecondare l'alzata dei gradini. Un altro problema che si riscontra con queste scalette è dato dal fatto che si sviluppano verso destra e verso sinistra e di questo particolare si deve prendere atto durante l'assemblaggio.

LE PAZIENZE

Tra gli elementi che i produttori di kit semplificano inutilmente troppo spesso rientrano anche le potenze in generale. Seguendo le istruzioni questi piccoli componenti devono essere costruiti utiliz-